ENTREMATIC

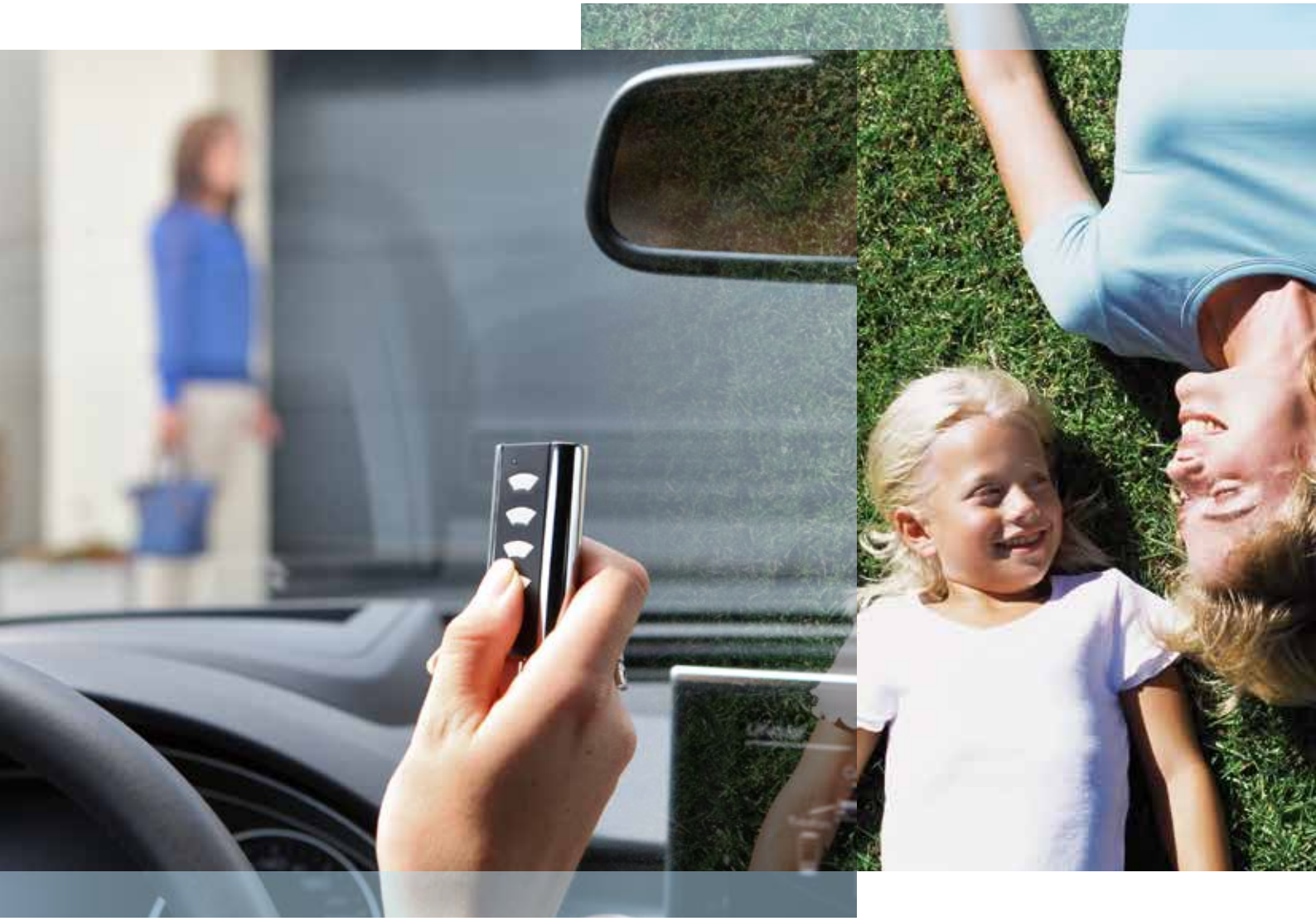

Normstahl Garagen- und Hoftorantriebe.

Komfort auf Knopfdruck.

Bequem und sicher
Torantrieb in Perfektion

It's a kind of Magic
Gönnen Sie sich den Komfort der Antriebsserie „Magic" von Normstahl. Unter dem Motto „Schneller, schöner und stärker" wurde mit dem Magic eine Menge von Innovationen verwirklicht, sodass der Antrieb in Punkto Komfort, Laufruhe, Zuverlässigkeit, Design und Kraft keine Wünsche offen lässt.

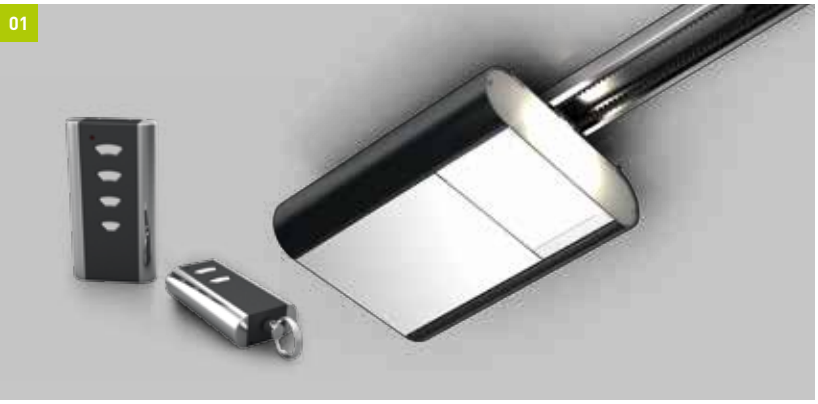

Universell
Einen Normstahl-Torantrieb können Sie mit jedem Torsystem nutzen, ob Schwingtor, Seiten- oder Deckensektionaltor. Die kinderleichte Bedienung mit dem serienmäßigen 4-Befehl Mini-Handsender ermöglicht es z.B. das Garagentor zu öffnen, die Außenbeleuchtung einzuschalten oder die Alarmanlage zu aktivieren. Möchten Sie ein Tor mit einem Antrieb selbst nachrüsten, ist der Einbau denkbar einfach. Alle Antriebe sind vormontiert [01], lassen sich einfach zusammenbauen [03] und ebenso rasch installieren.

Integrierte Sicherheit
Die ausgereiften Sicherheitsfunktionen unserer Torantriebe schützen Sie persönlich und Ihr wertvolles Eigentum.
Alle Antriebe verfügen über einen robusten Zahnriemen [02]. Das Resultat: leiser Lauf, kein Ölen und Fetten, sowie hohe Reißfestigkeit. Eine weitere, serienmäßig integrierte Sicherheitsgarantie ist die automatische Sperrung des Tores durch das selbsthemmende Getriebe. Unbefugtes Öffnen von Außen ist somit nahezu unmöglich. Und was passiert, wenn der Strom ausfällt? Keine Angst, dann können Sie über die Notentriegelung Ihr Tor problemlos von innen öffnen, bei Toren mit Außengriff ist dies auch von außen möglich.

Maximale Sicherheit bietet Ihnen auch die Funkfernsteuerung mit 433 MHz Rolling Code. Der Code wechselt nach jeder Betätigung – über 1 Billion Möglichkeiten sind gegen das grassierende „Code-Scanning" ein sicherer Abwehrriegel.

Automatische Hinderniserkennung
Sie müssen sich keine Sorgen machen – die intelligente Elektronik leitet beim geringsten Hindernis sofort den automatischen Torrücklauf ein.

Normstahl Torantriebe – überzeugen auf der ganzen Linie
Schnell – nie wieder warten. Mit 210 mm/Sek. (Leerlauf) beim Öffnen gehört der Normstahl-Torantrieb Magic zu den Schnellsten. Im Nu ist Ihr Tor geöffnet.

Sicher – Doppelt hält besser. Ein Normstahl-Torantrieb schützt Ihr Eigentum, Funkfernsteuerung 433 MHz Rolling Code, selbsthemmendes Getriebe.

Stark – Wenn der Normstahl-Torantrieb seine „Muskeln" spielen lässt, gehen selbst schwere Tore spielerisch auf und zu. Bis zu 1000 N Antriebskraft sind einfach bärenstark.

Sparsam – Trotz seiner hohen Leistung ist der Normstahl-Torantrieb ausgesprochen sparsam. Mit nur 2 Watt Ruhestrom im Standby-Modus hat sich der Strombedarf gegenüber dem Vorgängermodell halbiert.

Leise – Pssst: Sie müssen sich schon sehr anstrengen, um Ihren Normstahl-Torantrieb überhaupt zu hören.

Echte Profis:
Unsere Torantriebsmodelle

Magic-Door-Control

Ist mein Tor gerade auf oder zu oder vielleicht nur halb geschlossen? Mit der Magic-Door-Control (optional erhältlich) lässt sich bequem ablesen, wie das Tor gerade steht und es lässt sich im Bedarfsfall auch schließen.
Die Torzustandsanzeige funktioniert wie ein Handsender über Funk – die Montage ist ohne aufwändiges „Strippenziehen", also einfach durchzuführen.

All-inclusive-Torantriebsmodelle

Montage, Bedienung, Stromversorgung, Sicherheitsfunktionen, Notentriegelungen, seine Kompatibilität mit Homelink oder Bus-Systemen, Handsender, Wandhalter usw. Im Paket jedes Normstahl-Torantriebmodells ist alles enthalten, was Sie für maximalen Komfort und höchste Lebensqualität benötigen.

Alles inklusive:

- Exklusives Design
- Menüführung über Display
- Schnelle und einfache Montage
- Kompakter, drehbarer Antriebskopf
- Robuste Konstruktion mit C-Schiene
- Wartungsfreier Zahnriemen
- Kugelgelagerte Umlenkrollen
- Geringer Stromverbrauch – 2 W Ruhestrom
- Automatische Krafteinstellung gemäß CEN
- Manuell einstellbare Kraftzugabe
- Automatische Hinderniserkennung
- Torschonende, verstellbare Soft-Stopp-Funktion
- Sanftanlauf für Seitensektionaltore
- Automatischer Zulauf einstellbar (nur mit Sicherheitseinrichtungen)
- Einfaches Einstellen durch Drehzahlüberwachung – ohne Endschalter
- Homelink-kompatibel
- Bus-System-fähig (mit Zusatzplatine)
- Stahlkonsole für alle Tormodelle
- Eingebaute Antriebsbeleuchtung mit Abschaltautomatik
- Notentriegelung von innen – für Tore mit Außengriff auch von außen möglich (optional möglich)
- Tastereingang über Westernstecker und manuelle Klemmen
- Handsender 4-Befehl Mini 433 MHz Rolling Code
- Handsender 2-Befehl Micro 433 MHz Rolling Code
- Wandhalter für Handsender

Magic 600 – Vom Zauber der Bequemlichkeit

- Zugkraft 600 N
- Max. Laufgeschwindigkeit: 210 mm/Sek (Leerlauf)
- Sturzbedarf 40 mm
- Netzanschluss 230 V 50/60 Hz
- 5 Jahre Garantie auf Mechanik
- 2 Jahre Garantie auf Elektronik

Magic 1000 – Zusatzfunktionen für noch mehr Komfort

- Zugkraft 1000 N
- Teilöffnungsfunktion (sinnvoll bei Seitensektionaltoren)
- Schließautomatik bei Teilöffnung
- Individuelle Beleuchtungsdauer
- Lichtsteuerung über Funk
- Gezieltes Auf und Zu über Funk oder Taster
- Anschlussmöglichkeit für Elektroschloss

***Details finden Sie in unserer Garantieerklärung unter www.normstahl.de**

Freie Fahrt auf Knopfdruck
Sesam öffne dich

Schlichtweg perfekt!
Die Normstahl Dreh- und Schiebetorantriebe zeichnen sich durch robuste Technik, hervorragende Materialqualität und elegantes Design aus. Servicefreundlich, wartungsarm und sparsam im Energieverbrauch - schont auch Ihren Geldbeutel! Der hohe Vorfertigungsgrad macht die Montage und den Anschluss zu einem Kinderspiel.

Die möglichen Torgewichte von bis zu 800 kg bei Schiebetorantrieben und bis zu 500 kg Flügelgewicht bei Drehtorantrieben lassen für den Einsatz im privaten Bereich keine Wünsche offen. Höchste Qualität in Materialwahl und Verarbeitung lässt Sie lange Freude an unseren Hoftorantrieben haben.

***Details finden Sie in unserer Garantieerklärung unter www.normstahl.de**

Von Anfang an:
Grundstückseinfahrt mit Komfort und Sicherheit
Für die Absicherung von Hofeinfahrten sind Dreh- bzw. Schiebetore die häufigste Lösung. Doch was nützt das schönste Tor, wenn es aus Bequemlichkeit häufig offensteht, oder wenn Sie sich jedesmal ärgern, weil Sie – vor allem bei schlechtem Wetter – anhalten und aussteigen müssen, um das Tor von Hand zu öffnen.

In bewährter Qualität
Die Hoftorantriebe von Normstahl sind solide konstruiert und mit viel Sorgfalt hergestellt. Sie haben eine in Langzeittests erprobte Kraftübertragung, die sich als besonders langlebig und wartungsarm erwiesen hat.

Komfort und Sicherheit
Mit einem funkferngesteuerten Hoftorantrieb von Normstahl bekommen Sie das Plus an Komfort und Sicherheit, das Sie vielleicht schon von Ihrem automatischen Garagentorantrieb kennen. Ein komplettes Spektrum hochwertiger und bewährter Dreh- und Schiebetorantriebe für praktisch jede Torausführung steht Ihnen zur Wahl.

Immer der richtige Antrieb
Normstahl-Hoftorantriebe sind die passende Lösung für Ihre Hofeinfahrt. Ob ein- oder zweiflügelig, der ideale Antrieb kommt von Normstahl. Je nach Modell sind die Antriebe geeignet für Drehtore (nur mit Anschlag) bis 4000 mm Breite und 500 kg Gewicht (2-flg.) sowie für Schiebetore bis 2000 kg.

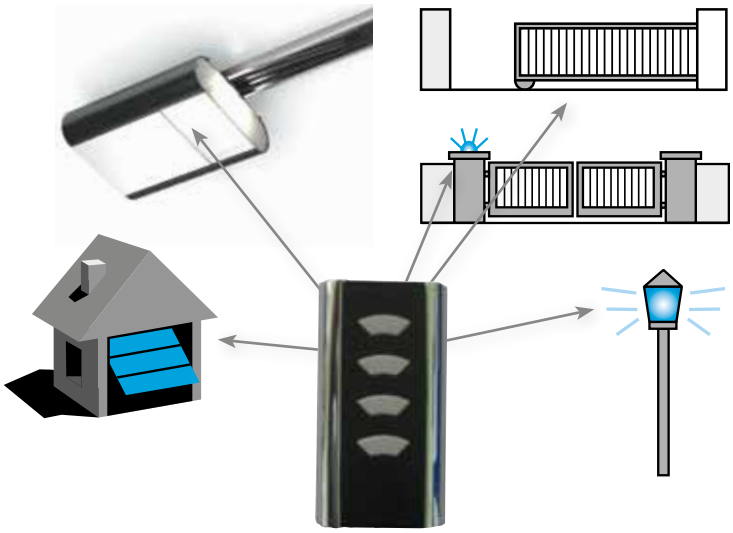

Funkferngesteuert
Die Normstahl-Hoftorantriebe sind serienmäßig mit einer 433 MHz Rolling Code-Funkfernsteuerung ausgestattet. Mit dem serienmäßigen 4-Befehl Mini-Handsender (Abb. links) können Sie Hoftor, Hofbeleuchtung und Garagentor komfortabel bedienen.

Komplett und einbaufertig
Mit einem Normstahl-Antrieb bekommen Sie keine halben Sachen. Der Antrieb besteht immer komplett aus Antriebsmotor, Steuerung, 4-Befehl Handsender und Funkempfänger sowie speziellen Befestigungsteilen.

Design trifft Leistung
Drehtorantrieb LEVO 3000

Lieferumfang 1-flügelige Ausführung:
» 1 x Torantrieb, 12V-Gleichstrommotor
» 1 x externe Steuerung
» 1 x 4-Befehl Mini-Handsender
» 433 MHz Rolling Code
» Montagematerial

Lieferumfang 2-flügelige Ausführung:
» 2 x Torantrieb, 12V-Gleichstrommotor
» 1 x externe Steuerung – getrennt einstellbar
» 1 x 4-Befehl Mini-Handsender
» 433 MHz Rolling Code
» Montagematerial

LEVO 3000
Technische Finesse mit Format
Geeignet für Tore bis 150 kg Flügelgewicht und 3000 mm Flügelbreite, geschlossene Fläche max. 50 %, erhältlich als ein- oder zweiflügelige Ausführung, kraftvoll und sensibel.

Technische Daten	
Anschlussspannung	230 V +/- 10%
Motorspannung	12 VDC
Steuerspannung	12 V
max. Torgewicht	150 kg
max. Flügelbreite	3000 mm
Softstart/Stop	ja
Einschaltdauer (Zyklen/Tag)	20/Tag
max. Öffnungswinkel / Fahrweg	110°
Temperaturbereich	- 20 bis + 60°

Produktmerkmale
» Schlanke Bauform
» Rostfreie Schubstange
» Gehäuse aus eloxiertem Aluminium
» Einstellbarer Sanftanlauf und Sanftstopp
» Großes, beleuchtetes LC-Display
» Klartext Menüführung mit vier Tasten bedienbar
» Selbstüberwachung der Lichtschranke
» Betriebsfunktion wählbar (Impuls, Automatik, Totmann)
» Frei einstellbare Teilöffnung für Fußgänger (auch bei Betrieb mit einem Flügel)

Abmessungen

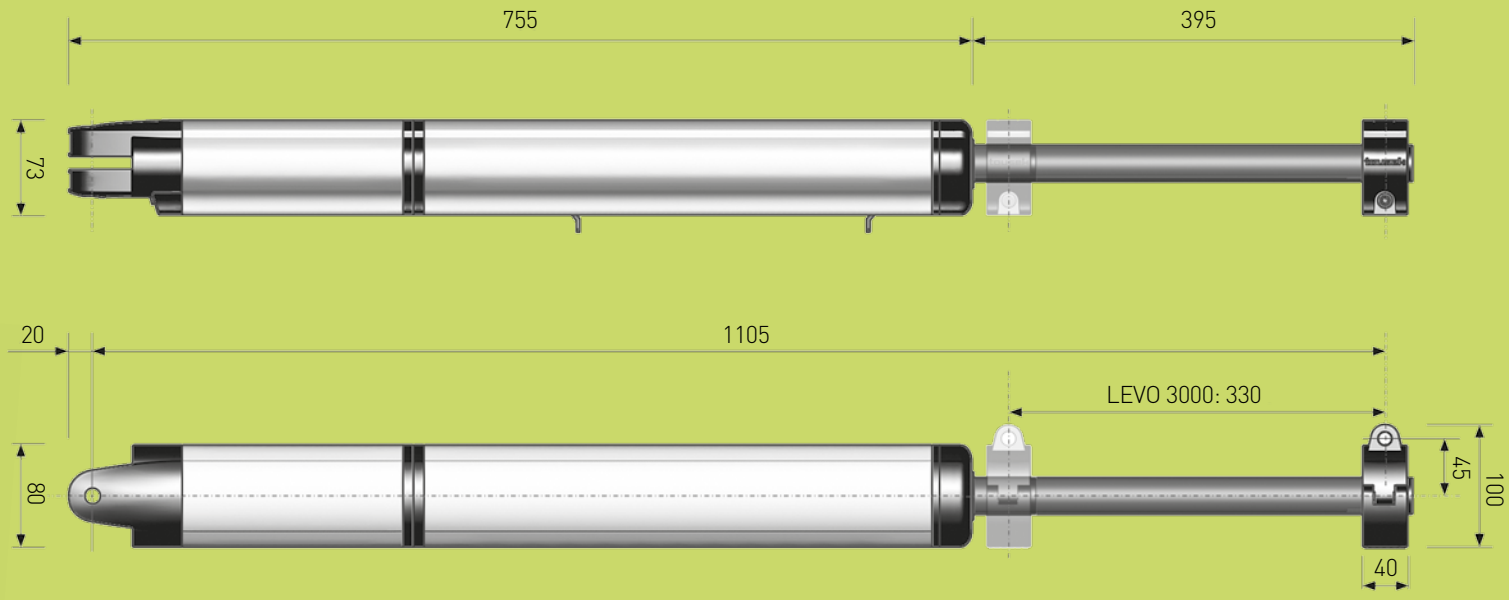

Installation

Der Antrieb muss so am Torpfosten befestigt werden, dass er beim Öffnen den Flügel mit dem Hebelmaß B aufziehen und beim Schließen mit dem Hebelmaß A zudrücken kann.

Nach INNEN öffnend

(Drehpunkt mittig zum Torblatt)

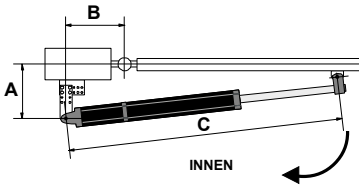

Nach INNEN öffnend

(Drehpunkt nicht mittig zum Torblatt)

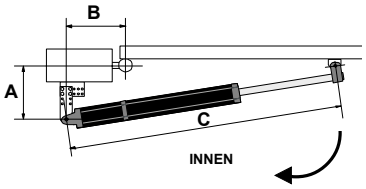

Sonderfall: Nach AUSSEN öffnend

(Drehpunkt mittig zum Torblatt)

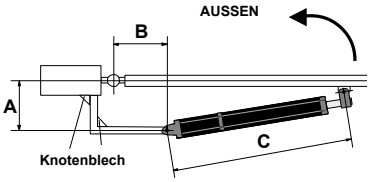

Alle Angaben in mm.

Edel und stark
Drehtorantrieb LEVO 4000

Lieferumfang 1-flügelige Ausführung:
» 1 x Torantrieb, 230V-Motor
» 1 x externe Steuerung – getrennt einstellbar
» 1 x 4-Befehl Mini-Handsender
» 433 MHz Rolling Code
» Montagematerial

Lieferumfang 2-flügelige Ausführung:
» 2 x Torantrieb, 230V-Motor
» 1 x externe Steuerung – getrennt einstellbar
» 1 x 4-Befehl Mini-Handsender
» 433 MHz Rolling Code
» Montagematerial

LEVO 4000
Das Plus an Kraft und Größe
Geeignet für Tore bis 500 kg Flügelgewicht und 4000 mm Flügelbreite, erhältlich als ein- oder zweiflügelige Ausführung, für noch mehr Power.

Technische Daten	
Anschlussspannung	230 V +/- 10%
Motorspannung	230 VDC
Steuerspannung	24 V
max. Torgewicht	500 kg
max. Flügelbreite	4000 mm
Softstart/Stop	ja
Einschaltdauer (Zyklen/Tag)	40%
max. Öffnungswinkel / Fahrweg	110°
Temperaturbereich	- 20 bis + 60°

Produktmerkmale
» Selbsthemmendes Getriebe (Blockierung des Tores)
» Versperrbare Notentriegelung mit Profilhalbzylinder
» Verstellbare, interne, mechanische Anschläge
» ARS Automatisches Reversiersystem
» Sehr massive, kugelgelagerte Spindel
» Sämtliche Teile aus hochwertigen Materialien, wie Aluminium, Edelstahl oder verzinktem Stahl
» Integrierter Drehzahlsensor
» Großes, beleuchtetes LC-Display
» Selbstüberwachung der Lichtschranke
» Einstellbarer Sanftstopp
» Frei einstellbare Teilöffnung für Fußgänger (auch bei Betrieb mit nur einem Flügel)

Abmessungen

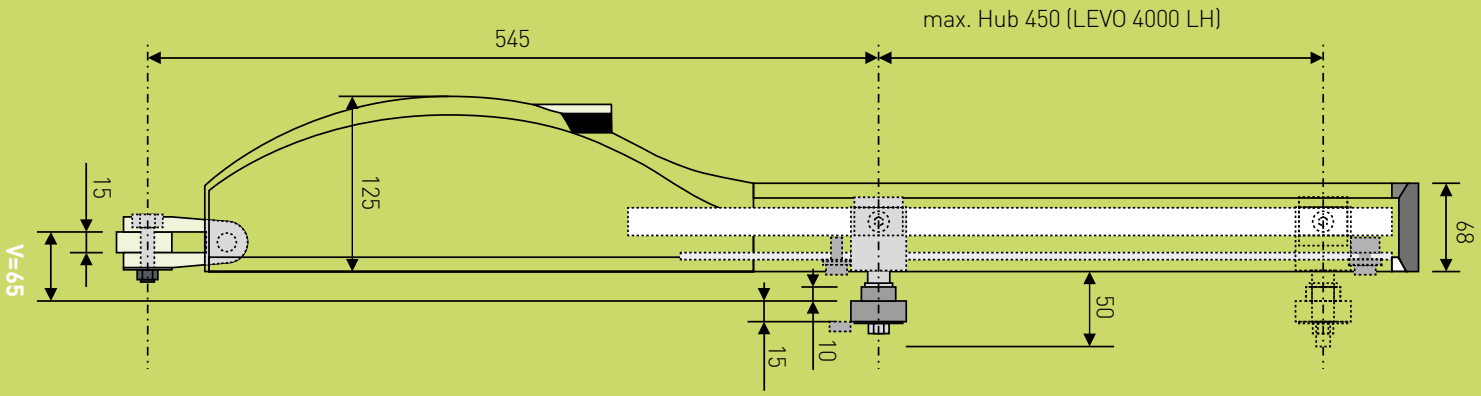

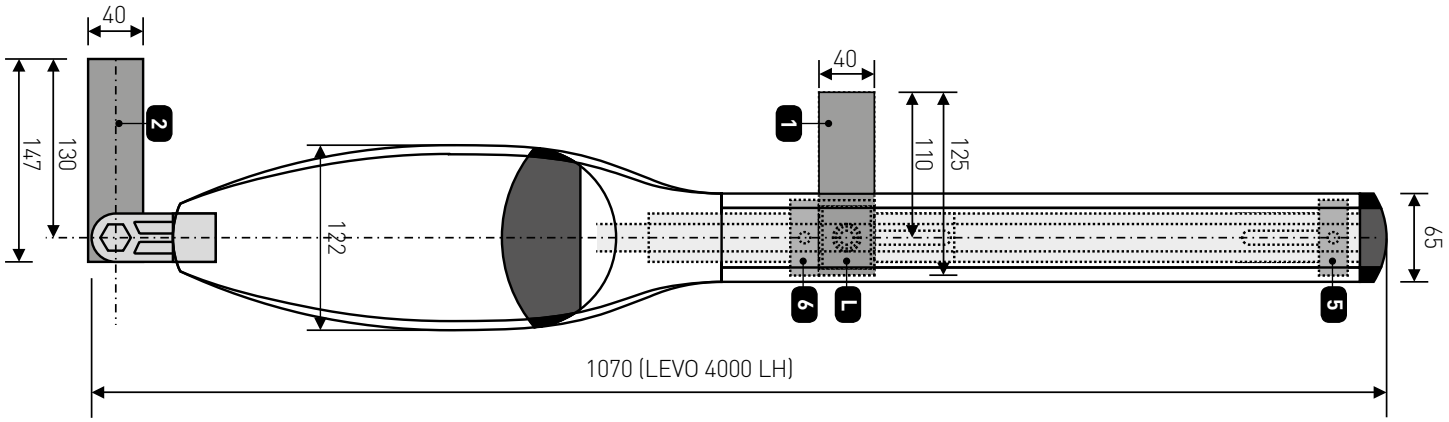

Alle Angaben in mm.

Ein starkes Stück – Schiebetor-antriebe EVO 400 / 600 / 800

Lieferumfang:
» 1 x Torantrieb
» integrierte Steuerung
» integrierter Funkempfänger
» 433 MHz Rolling Code
» Montagematerial

EVO

Das Plus an Kraft und Größe

Geeignet für Tore bis 800 kg Flügelgewicht und max. 30 m Laufweg. Schnelle Installation durch selbstlernende Endpositionen und menügeführte Programmierung.

Technische Daten

Modell	EVO 400	EVO 600	EVO 800
Nennspannung	230 V	230 V	230 V
max. Torweg	30 m	30 m	30 m
Einschaltdauer	bis 80%	bis 80%	40%
Laufgeschwindigkeit	16 m /min.	13 m /min.	11 m /min.
Drehmoment	20 Nm	20 Nm	25 Nm
Anschlussspannung	230V ± 10%	230V ± 10%	230V ± 10%
Motorspannung	24V DC	24V DC	230 VAC
Stromaufnahme	1,0A	1,0A	1,9A
Schutzart	IP 44	IP 44	IP 44
Standby-Betrieb	0,8W	0,8W	1,1W
Zahnrad	Z20 Modul 4	Z16 Modul 4	Z20 Modul 4
Prüfung durch TÜV*	250 kg	350 kg	800 kg

Produktmerkmale
» Getriebe aus gehärtetem Stahl
» Einteiliges Druckgussgehäuse
» Getriebe komplett im Ölbad
» optional Batterie für Notbetrieb (EVO 400 / 600)
» Notentriegelung mit handelsüblichen Profilhalbzylinder
» Abnehmbares LC-Display mit Klartextmenüführung
» variable Teilöffnung

* Erstprüfung gemäß EN 13241-1 von TÜV-Süd unter Zugrundelegung von EN 12453 und EN 12445. Bis zu den angegebenen Werten entfällt die aktive Kontaktleiste und es reicht eine passive Gummileiste an der Hauptschliesskannte.

Fundamentplan

1 versperrte Notentriegelung
2 Zahnrad
3 Kabeleinlass
4 Bodenplatte
4a Langlöcher (4x)
für Befestigung am Fundament
Z Stahlzahnstange

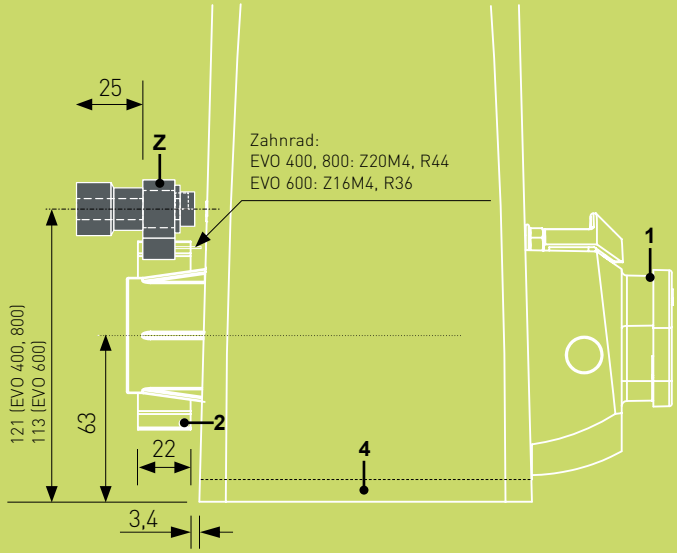

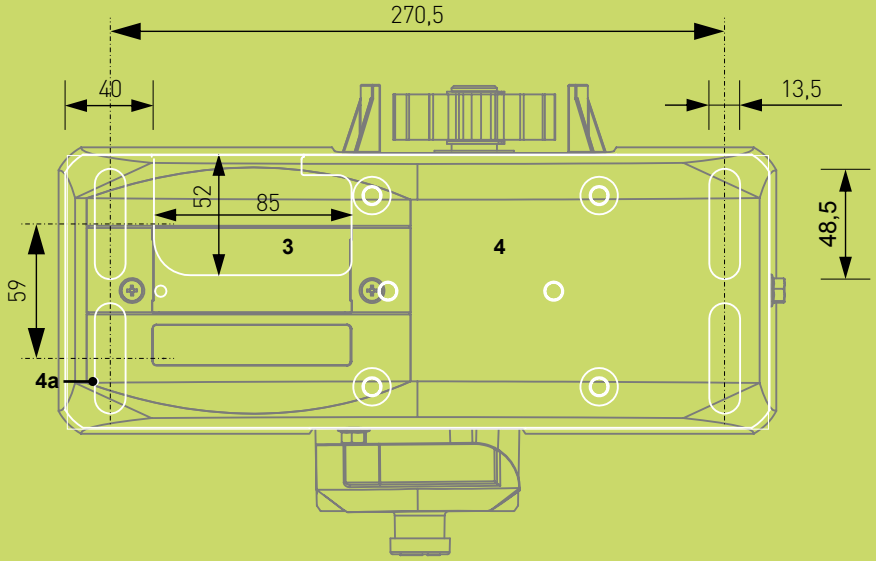

Schiebetor-Antrieb

Funktionsschema

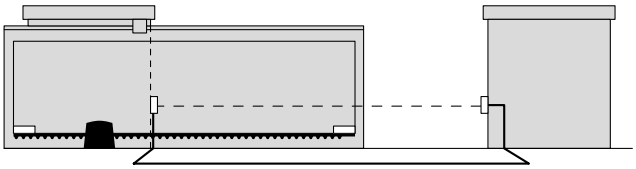

Abmessungen

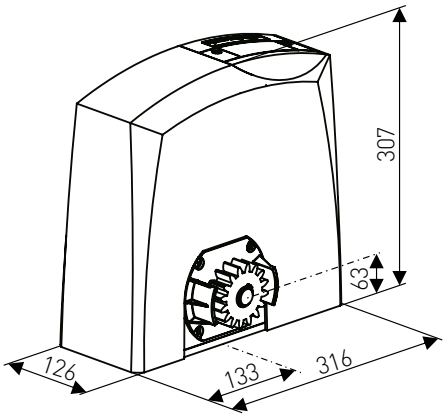

Ein Plus an Stärke
Schiebetorantrieb EVO 2000

Lieferumfang:
» 1 x Torantrieb
» integrierte Steuerung
» integrierter Funkempfänger
» 433 MHz Rolling Code
» Montagematerial

EVO 2000
Das Plus an Kraft und Größe
Geeignet für Tore bis 2000 kg Flügelgewicht und max. 30 m Laufweg. Für Dauerbetrieb geeignet, sehr hohe Laufgeschwindigkeit (20m/Min.) und schnelle Installation durch Klartext-Menüführung.

Technische Daten	
Anschlussspannung	230 V
Motorspannung	230 VDC
Steuerspannung	24 V
max. Torgewicht	2000 kg
max. Flügelbreite	3000 mm
Softstart/Stop	ja
Einschaltdauer (Zyklen/Tag)	100%
max. Öffnungswinkel / Fahrweg	30 m
Temperaturbereich	- 20 bis + 60°

Produktmerkmale
» Integrierte Steuerung mit Frequenzumformer
» Großes, beleuchtetes LC-Display
» Betriebsfunktion wählbar (Impuls, Automatik, Totmann)
» Frei einstellbare Teilöffnung für Fußgänger oder PKW/LKW Funktion
» Einstellbarer Sanftstopp (Weg und Geschwindigkeit)
» Durch Verwendung eines Frequenzumformers auch bei reduzierter Drehzahl kein Kraftverlust
» Selbstüberwachung der Lichtschranke
» Grundgehäuse aus pulverbeschichtetem, feuerverzinktem Stahl
» Antrieb und Steuerung in einer Säule untergebracht und vorverdrahtet
» Eingebaute Lichtschranke

Fundamentplan

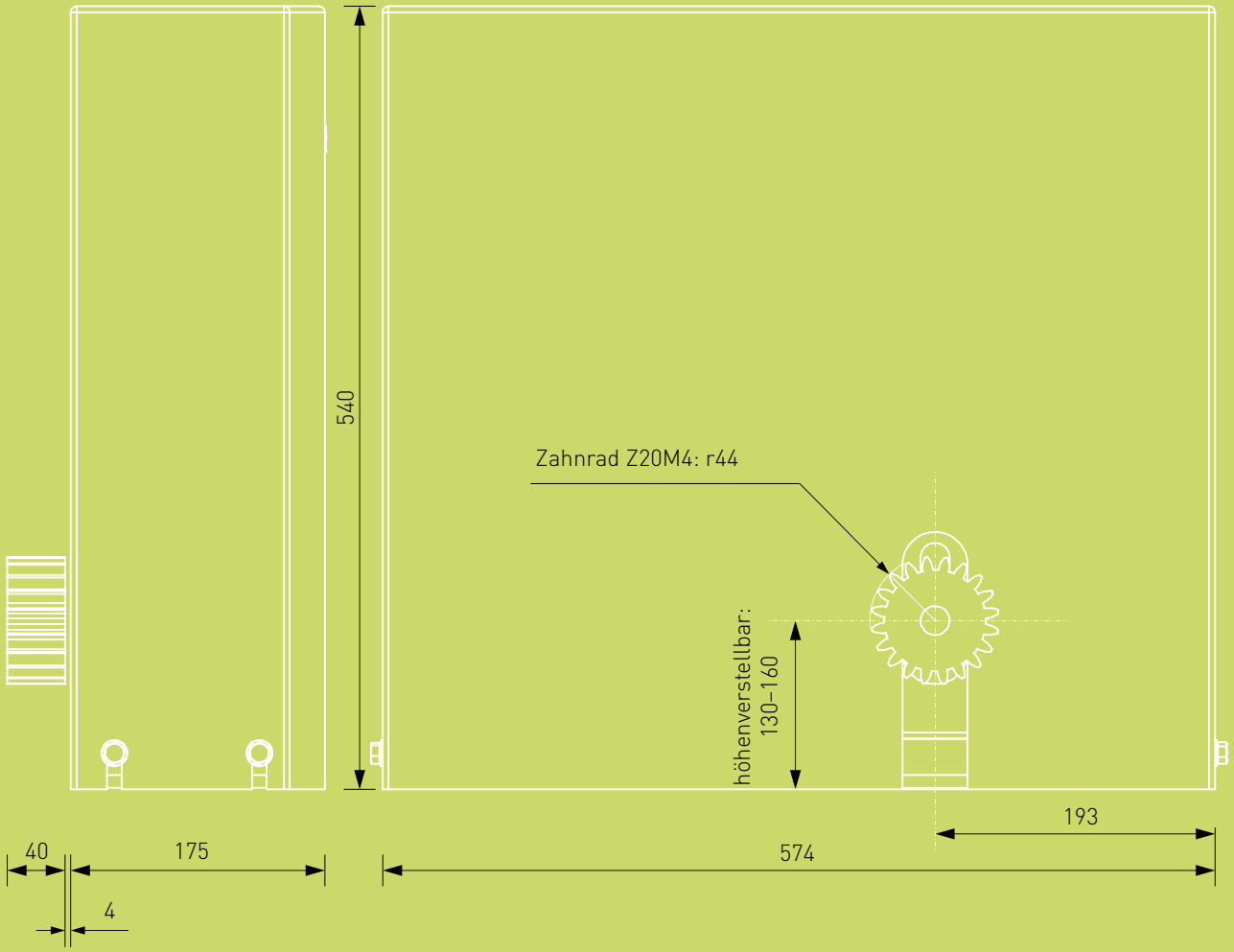

Abmessungen

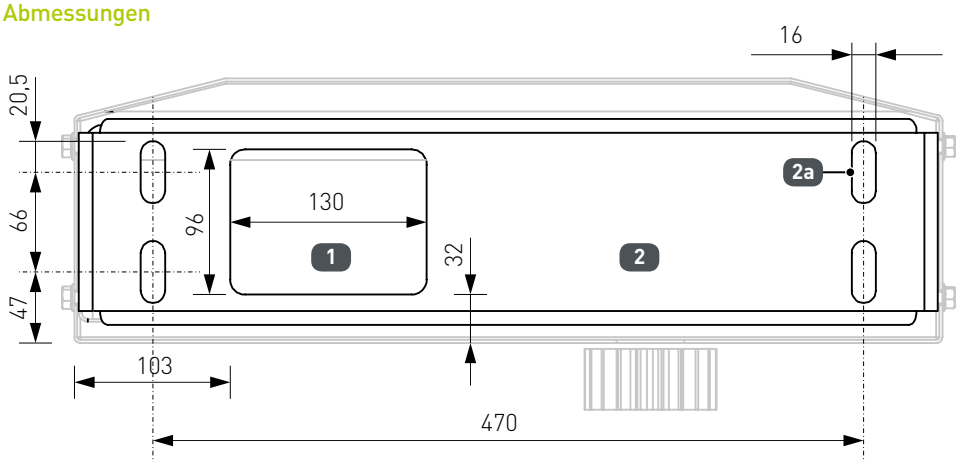

(1) Kabeleinlass
(2) Bodenplatte
(2a) Langlöcher (4x) für Befestigung am Fundament

Alle Angaben in mm.

Wunschlos glücklich
Sinnvolles Torantriebszubehör

Beste Verbindungen
Schlüsseltaster und Codetaster – bewährte Technik, neue Optik! Schlüsseltaster [01] sind die Lösung, falls Sie Ihre Fernbedienung mal vergessen haben. Zur Auf- oder Unterputz-Montage.

Mit einem 3-Befehl Codetaster [02] öffnen Sie Ihr Tor ohne Schlüssel mit Ihrem persönlichen Zahlencode. Erhältlich als Edelstahl- und Kunststoffausführung, beide Modelle mit Beleuchtung. Inklusive Auswertbox in Feuchtraumdose, mit Systemkabel zum einfachen Anschluss. Auf Wunsch auch per Funk ohne Leitungsverlegung.

Aufgepasst
Lichtschranken [03] verhindern zuverlässig das automatische Schließen des Tores, wenn der Lichtstrahl durch eine Person oder einen Gegenstand unterbrochen wird. Optional lieferbare Sicherheitskontaktleisten, für Torantriebe der MAGIC-Serie, mit integriertem Optosensor [04] leiten sofort den Torrücklauf ein, wenn der Sensor das geringste Hindernis erkennt.

Hightech für Ihr Garagentor! Paket inkl. Systemkabel. Praktisch und immer am richtigen Platz: Wagensender [05] für Zigarettenanzünder und Handsenderhalter [06].

Intelligente Zusatzausstattung
Normstahl bietet ein umfangreiches Zubehörprogramm für noch mehr Komfort und persönliche Sicherheit.

Akku Plus

Spannung garantiert
Bei Fertiggaragen auf der „grünen Wiese" fehlt oft ein Stromanschluss, um einen Torantrieb installieren zu können. Damit ist jetzt Schluss: Mit dem Normstahl „Akku Plus" muss man auf diesen Komfort nicht mehr verzichten. Die Stromversorgung des Antriebes über einen leistungsstarken Akku sorgt für Unabhängigkeit und Flexibilität. Als Zubehör bieten wir Ihnen ein praktisches Solarmodul zur problemlosen Akkuaufladung, das auf dem Dach oder an der Außenwand der Garage montiert werden kann. Die Akku-Leistung reicht für 160 Zyklen (Auf- und Zu-Bewegungen).

Größen. Modelle. Abmessungen. Antriebszuordnungstabellen

Torantriebszuordnung Deckensektionaltor Normstahl Smart 42
(bitte beachten Sie, dass dieses Tor nur in Normgrößen lieferbar ist!)

Torhöhe												
3000												
2800												
2650												
2500												
2375												
2250												
2125												
2000												
1900												
Torbreite	2250	2500	2750	3000	3250	3500	3750	4000	4250	4500	4750	5000

Torantriebszuordnung Deckensektionaltor Normstahl Superior 42

Torhöhe												
3000												
2800												
2650												
2500												
2375												
2250												
2125												
2000												
1900												
Torbreite	2250	2500	2750	3000	3250	3500	3750	4000	4250	4500	4750	5000

Torantriebszuordnung Deckensektionaltor Normstahl Superior + 42

Torhöhe													
3150													
3000													
2800													
2650													
2500													
2375													
2250													
2125													
2000													
1900													
Torbreite	2250	2500	2750	3000	3250	3500	3750	4000	4250	4500	4750	5000	5500

Torantriebszuordnung Normstahl Seitensektionaltore

Torhöhe	Einflügelig													Zweiflügelig					
3500														2 x	2 x	2 x	2 x	2 x	2 x
3250														2 x	2 x	2 x	2 x	2 x	2 x
3000														2 x	2 x	2 x	2 x	2 x	2 x
2750														2 x	2 x	2 x	2 x	2 x	2 x
2500														2 x	2 x	2 x	2 x	2 x	2 x
2375														2 x	2 x	2 x	2 x	2 x	2 x
2250														2 x	2 x	2 x	2 x	2 x	2 x
2125														2 x	2 x	2 x	2 x	2 x	2 x
2000														2 x	2 x	2 x	2 x	2 x	2 x
Torbreite	2250	2375	2500	2750	3000	3250	3500	3750	4000	4500	5000	5500	6000	7000	8000	9000	10000	11000	12000

Hinweise zu den Torantriebszuordnungen

- Magic 600
- Magic 600 lang
- Magic 1000
- Magic 1000 lang
- Magic 1000 NG 3
- Magic 1000 NG 4

ENTREMATIC

Entrematic ist ein neues, innovatives Unternehmen für automatische Eingangssysteme, das voller vertrauter Gesichter ist.

Normstahl, Dynaco, EM, Ditec, Kelley und Serco sind zusammen ein Team von Spezialisten, die Ihnen höchste Qualität, schnelle Lieferungen und einen außergewöhnlichen Kundenservice garantieren, wo immer und wann immer Sie ihn benötigen.

Normstahl ist darunter eine renommierte Marke für innovative, qualitativ hochwertige, automatisierte Eingangsprodukte für private und industrielle Anwendungen.

Seit 1946 gibt es die umfassende Palette von langlebigen Normstahl Produkten, die sicher, einfach zu installieren und besonders leicht zu bedienen sind.

NDE-TA/5A-08/14-BU
Änderungen vorbehalten
Farbabweichungen durch das Druckverfahren sind möglich.

Kommen Sie zu uns oder rufen Sie uns an. Wir beraten Sie gerne und gut!

Entrematic Germany GmbH · Am Söldnermoos 8 · 85399 Hallbergmoos
E-Mail: normstahl.de@entrematic.com · www.normstahl.de